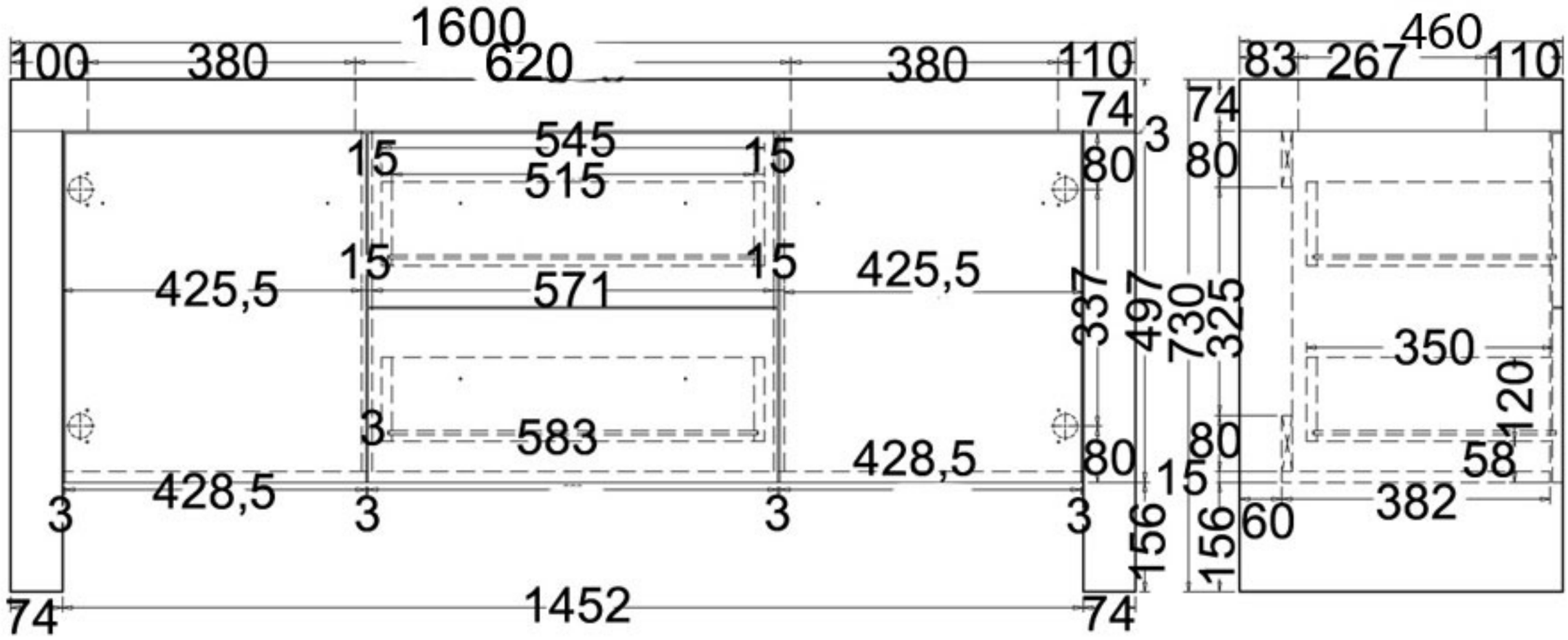
1600
100
380
620
380
110
74
545
15
515
15
80
3
425,5
15
571
15
425,5
337
497
730
325
350
120
3
583
80
428,5
80
58
428,5
3
3
3
3
15
382
60
156
156
74
1452
74
460
83
267
110
74
80

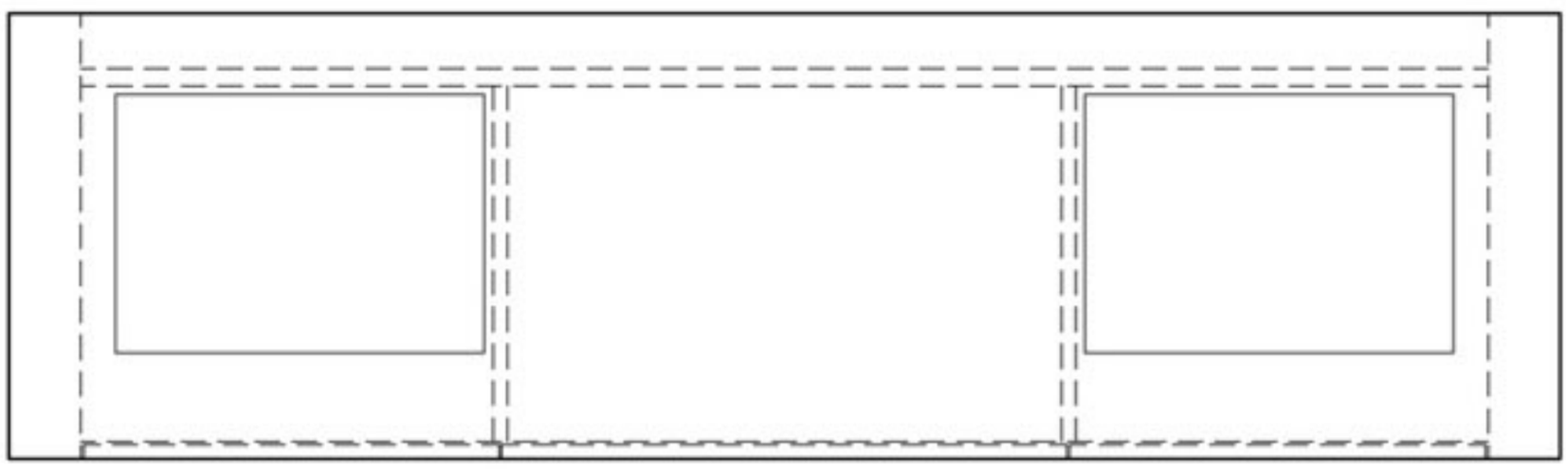

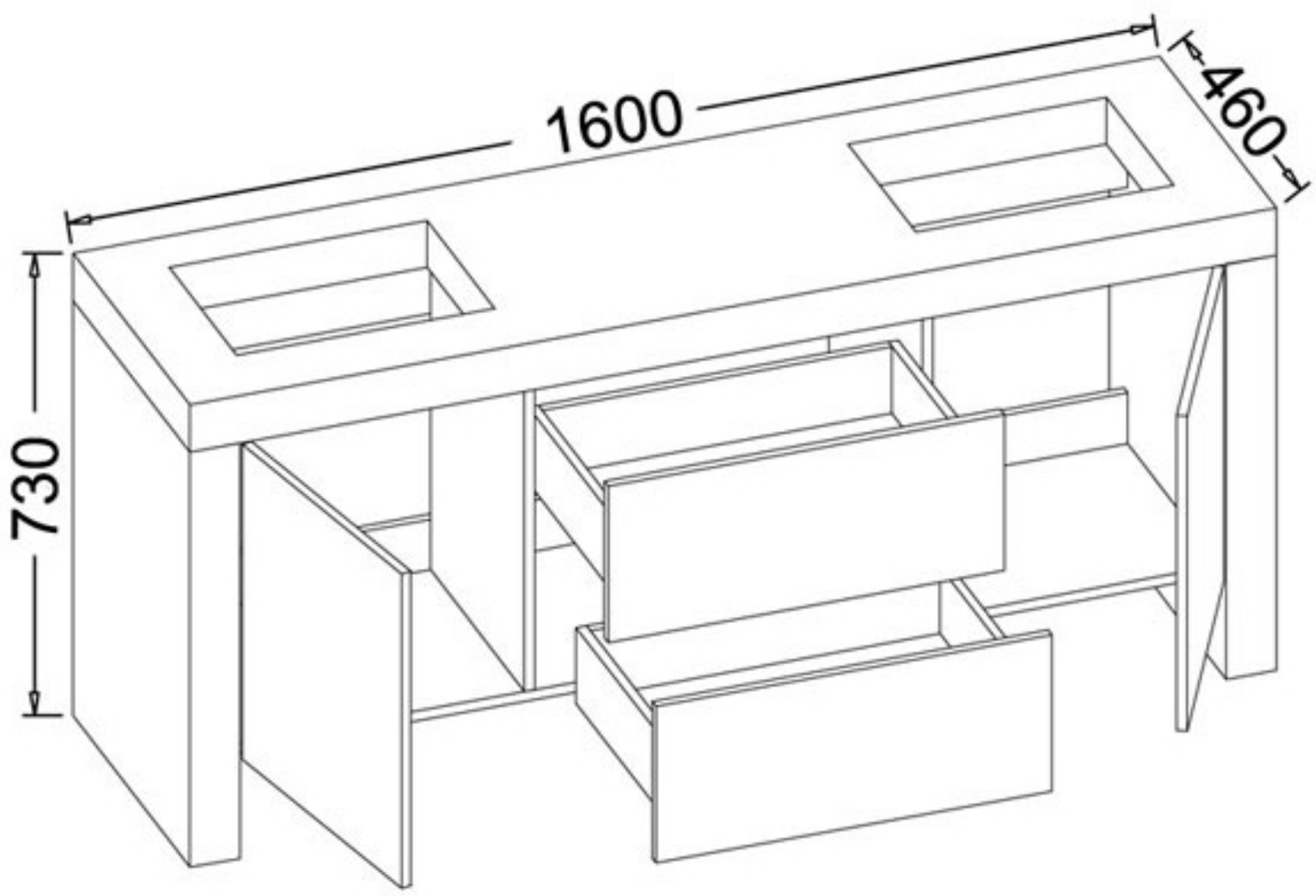
1600
460
730