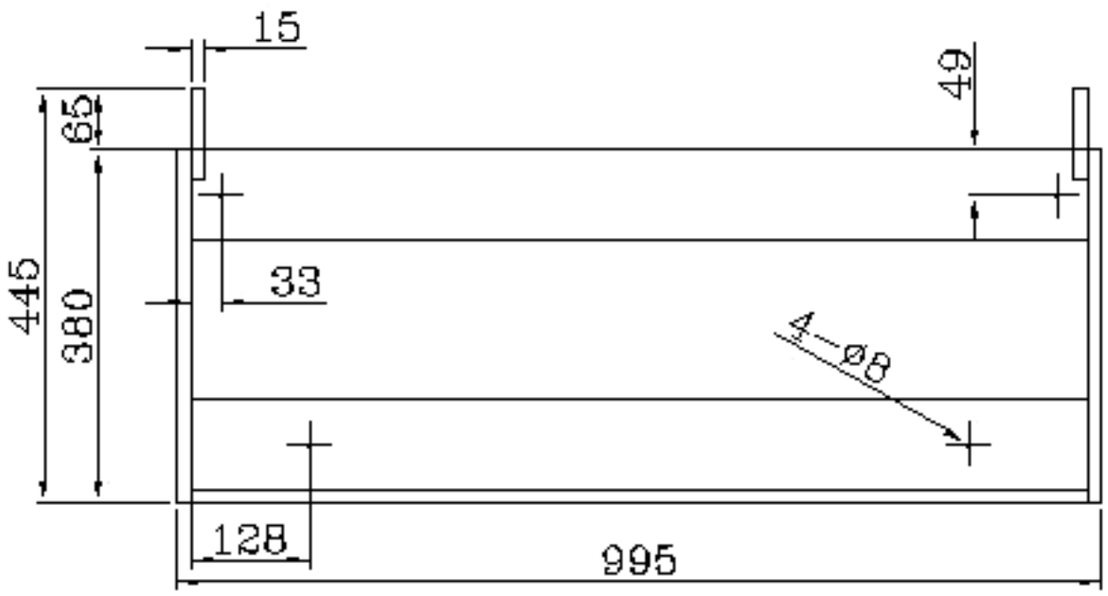
15
49
65
445
380
33
4-Ø8
128
995

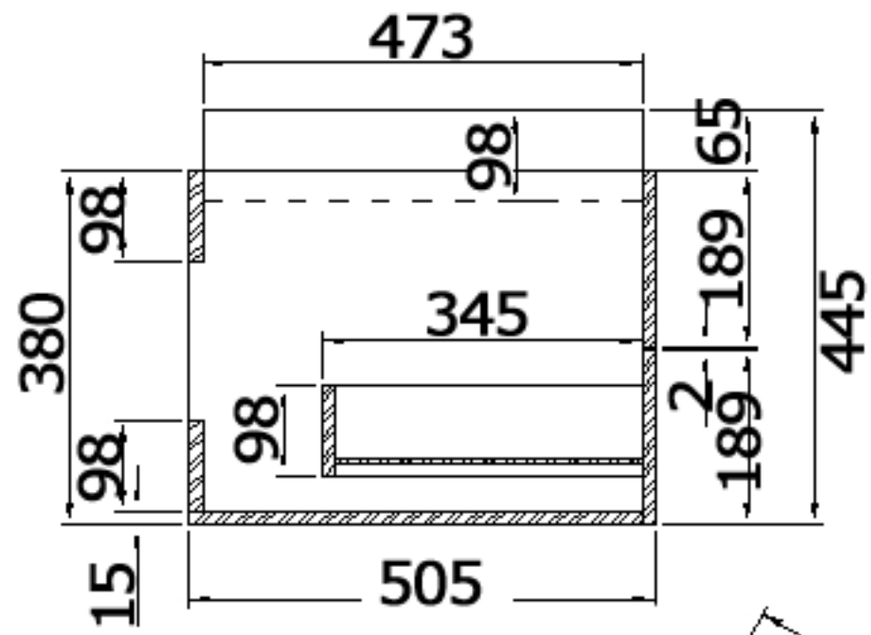
473
98
65
98
189
380
345
445
98
2
98
189
15
505

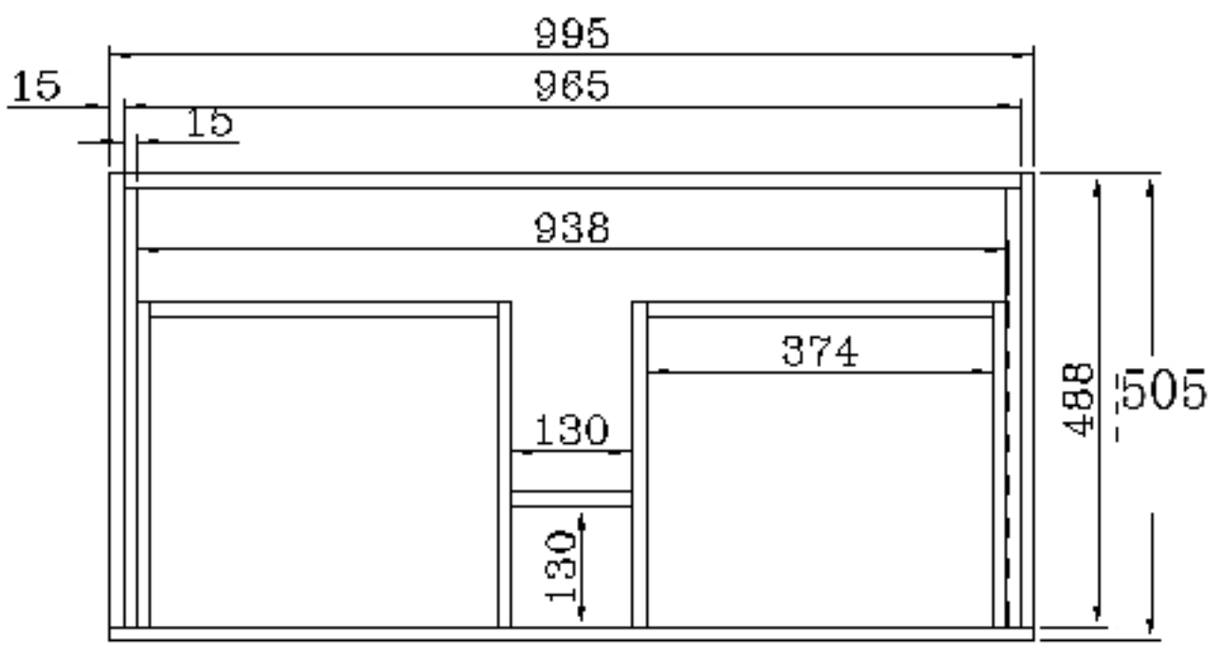
995
15
965
15
938
374
130
488
505
130

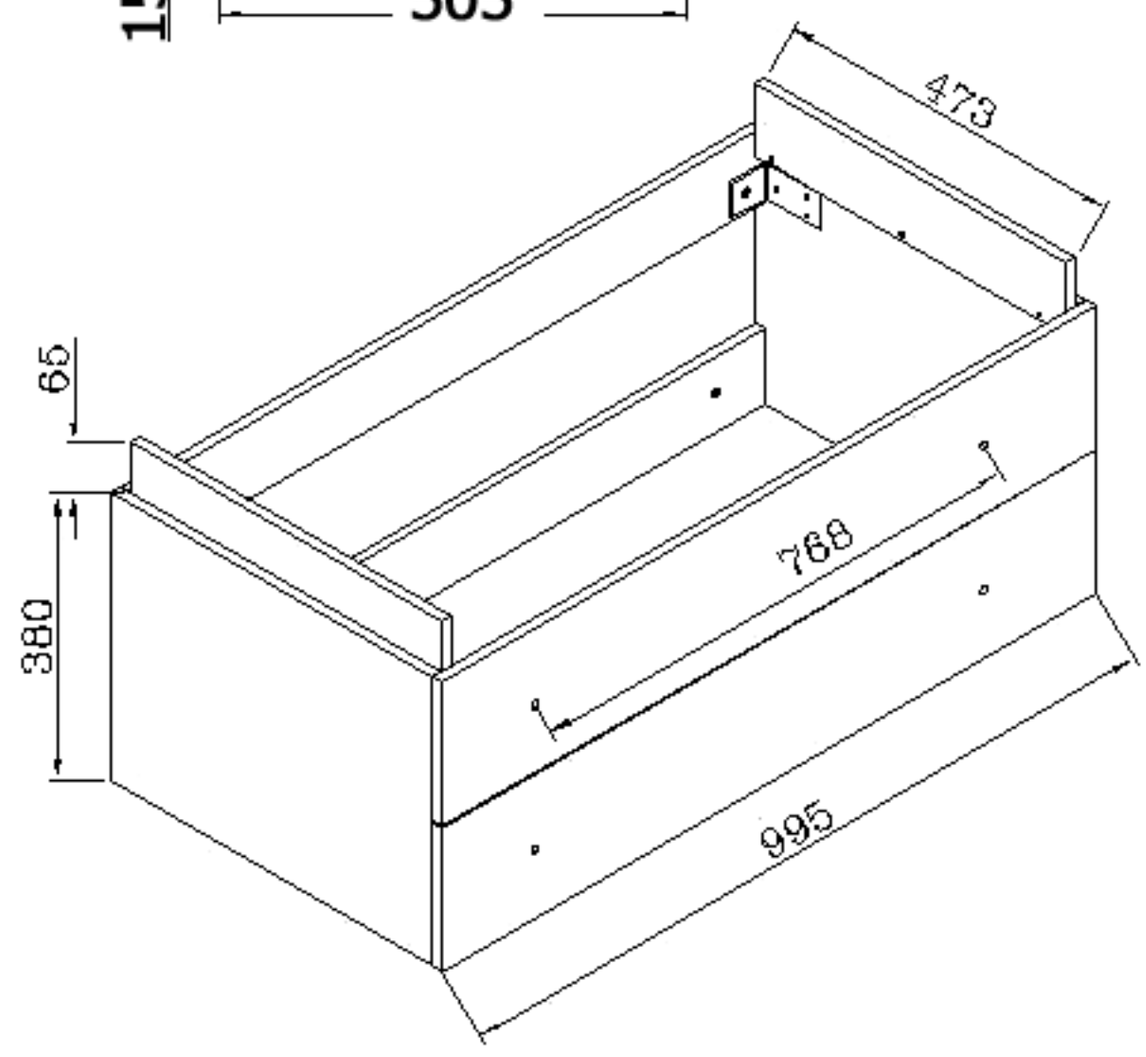
473
65
380
768
995